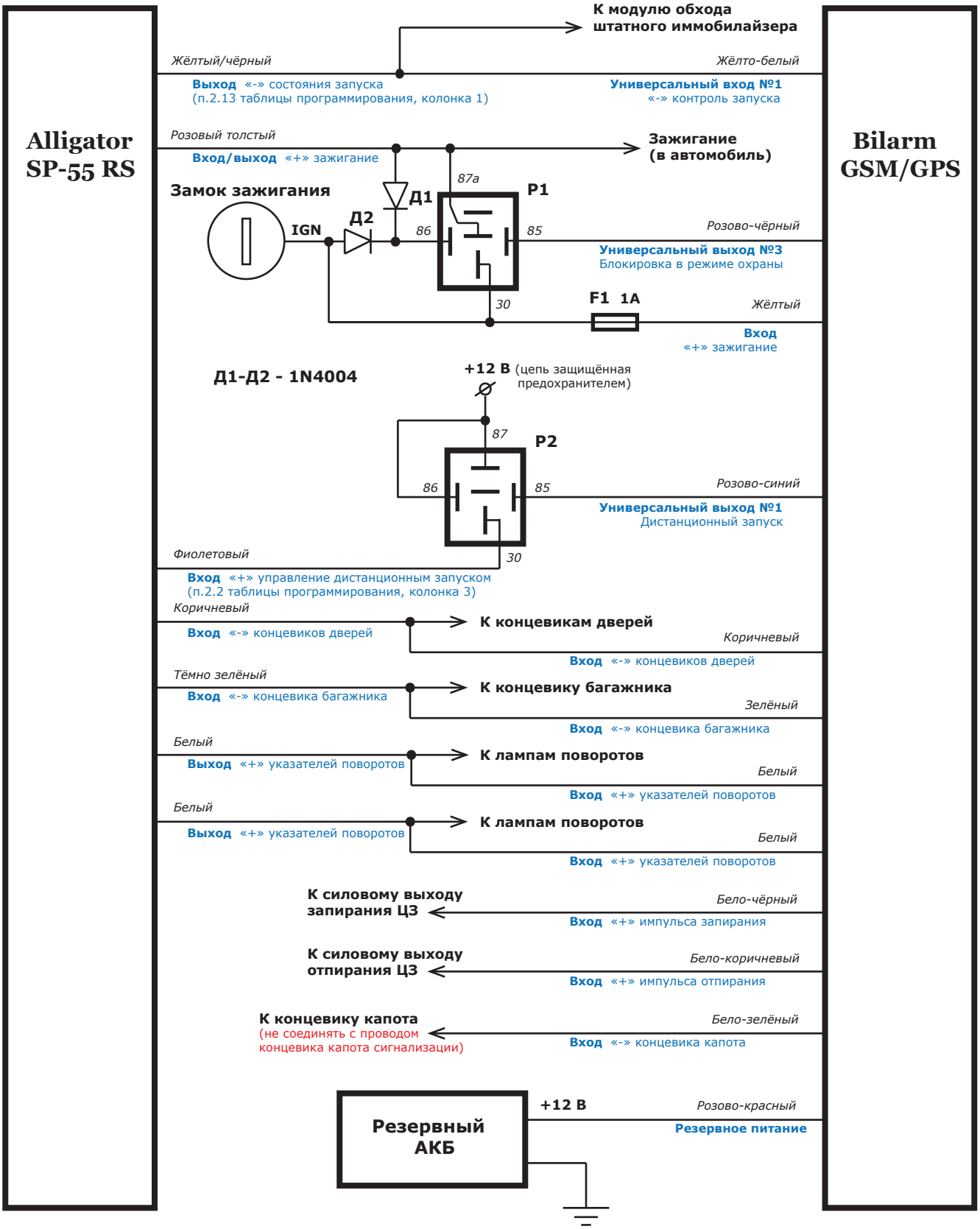
Alligator SP-55 RS
Bilarm GSM/GPS
К модулю обхода штатного иммобилайзера
Жёлтый/чёрный
Жёлто-белый
Выход «-» состояния запуска (п.2.13 таблицы программирования, колонка 1)
Универсальный вход №1 «-» контроль запуска
Розовый толстый
Вход/выход «+» зажигание
Зажигание (в автомобиль)
Замок зажигания
IGN
Д1
Д2
87a
P1
86
85
30
Розово-чёрный
Универсальный выход №3 Блокировка в режиме охраны
F1 1A
Жёлтый
Вход «+» зажигание
Д1-Д2 - 1N4004
+12 В (цепь защищённая предохранителем)
87
P2
86
85
30
Розово-синий
Универсальный выход №1 Дистанционный запуск
Фиолетовый
Вход «+» управление дистанционным запуском (п.2.2 таблицы программирования, колонка 3)
Коричневый
Вход «-» концевиков дверей
К концевикам дверей
Коричневый
Вход «-» концевиков дверей
Тёмно зелёный
Вход «-» концевика багажника
К концевику багажника
Зелёный
Вход «-» концевика багажника
Белый
Выход «+» указателей поворотов
К лампам поворотов
Белый
Вход «+» указателей поворотов
Белый
Выход «+» указателей поворотов
К лампам поворотов
Белый
Вход «+» указателей поворотов
К силовому выходу запирания ЦЗ
Бело-чёрный
Вход «+» импульса запирания
К силовому выходу отпирания ЦЗ
Бело-коричневый
Вход «+» импульса отпирания
К концевику капота (не соединять с проводом концевика капота сигнализации)
Бело-зелёный
Вход «-» концевика капота
Резервный АКБ
+12 В
Розово-красный
Резервное питание

Рис.1